Please purchase VeryDOC PS to PDF Converter on http://www.verydoc.com to remove this watermark.

USTALENIA z 22-XI-2015

Wmontowane pojemnosci:

CT0: 10p + 5.6pF
CT1: 220p + 47pF
CT2: 2n2 + 1n5
CT3: 33n + 10n + 4n7

CT0 dziala po rozwarciu CT/S

CZASY ZAKRESOW dla pozycji "nQ"

tmin	tmax
9.3ns	113ns
92.7ns	1.26us
1.08us	15.5us
13.7us	200us

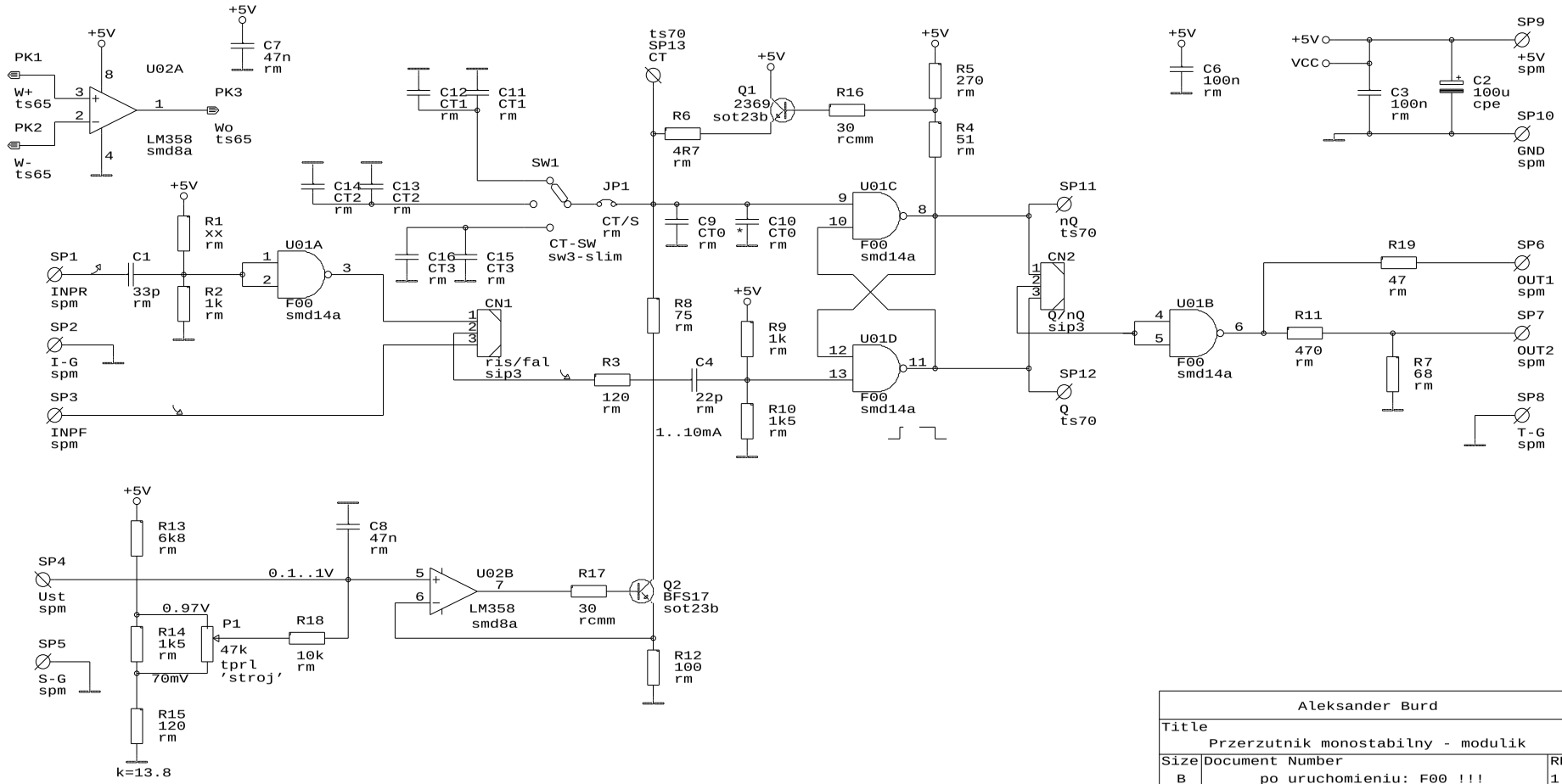

Aleksander Burd		
Title: Przerzutnik monostabilny - modulik		
Size: B	Document Number: po uruchomieniu: F00 !!!	REV: 1.1
Date: November 21, 2015	Sheet 1 of 1	

Please purchase VeryDOC PS to PDF Converter on http://www.verydoc.com to remove this watermark.